SEIXAL
Parque Industrial do Seixal, Lt 15
Rua Rodrigo Sarmento de Beires, nº1
2840-068 Aldeia de Paio Pires
Portugal

Tlf.: +351 212 137 850

geral@smilebath.pt
www.smilebath.pt

ARTIGO

Nome: Chuveiro completo com bica
Série: Cubis
Descrição: Chuveiro de mão; Bicha flexível; Bica para banheira
Referência: 13070738

CARACTERÍSTICAS

Material: -
Dimensões gerais: -
Peso: -
Outros: -

DESENHO TÉCNICO E IMAGEM

Nota: medidas em mm

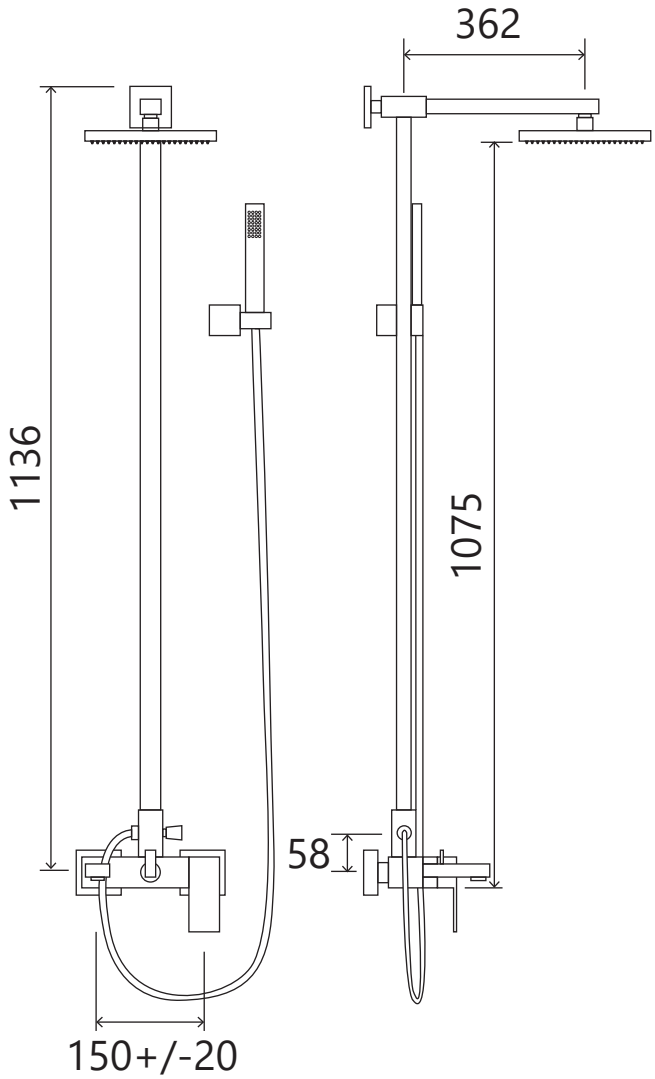

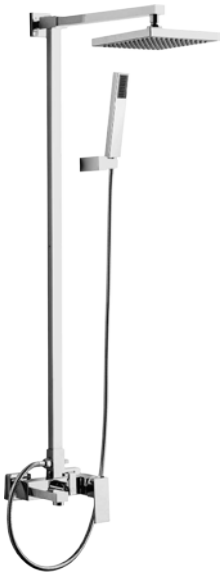

As dimensões do produto são meramente indicativas. Para instalação à medida deverão ser consideradas as dimensões retiradas da peça. Reservamos o direito de efetuar alterações técnicas de forma a melhorar a funcionalidade dos nossos produtos, sem aviso prévio.