Parque Industrial do Seixal Lt 15
Rua Rodrigo Sarmento de Beires nº1
2840-068 Aldeia Paio Pires
Portugal
Tel.: +351 212 137 850
E-mail: geral@smilebath.pt

www.smilebath.pt

Artigo

Nome: Cubis lavatório
Série: Cubis
Descrição: Misturadora lavatório cano baixo
Referência: 13010709

Características

Material: Latão Cromado
Dimensões Gerais: -
Peso: -
Outros: Cartucho cerâmico

Desenho Técnico e Imagem

Nota:Medidas em mm

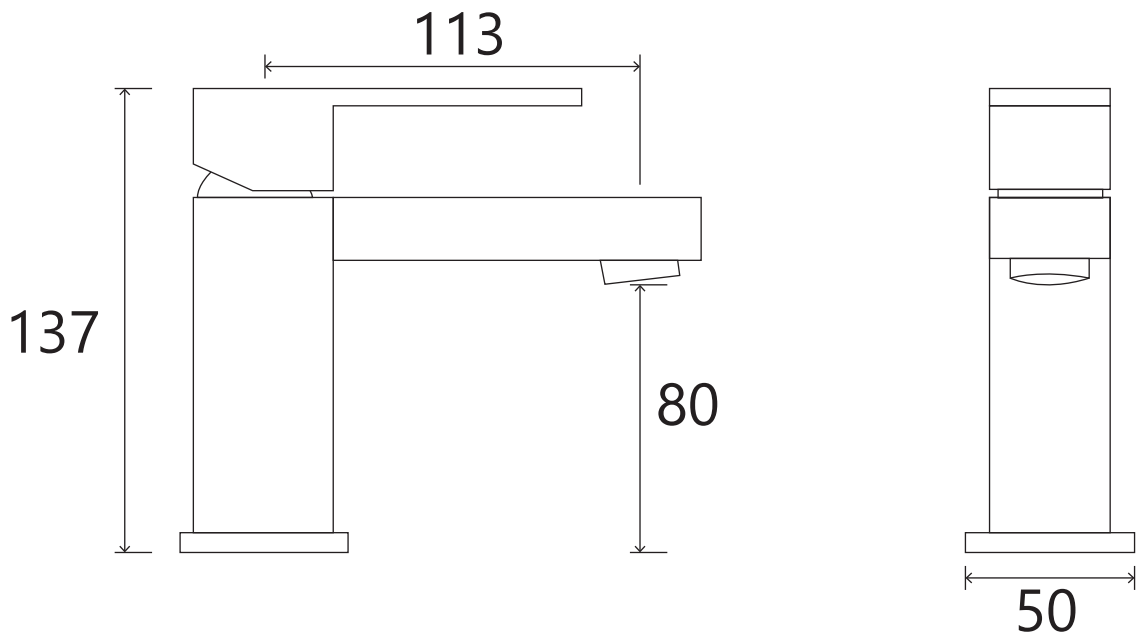

Nota:

As dimensões do produto são meramente indicativas. Para instalação à medida deverão ser consideradas as dimensões retiradas da peça. Reservamos o direito de efetuar alterações técnicas de forma a melhorar a funcionalidade dos nossos produtos, sem aviso prévio.