Time

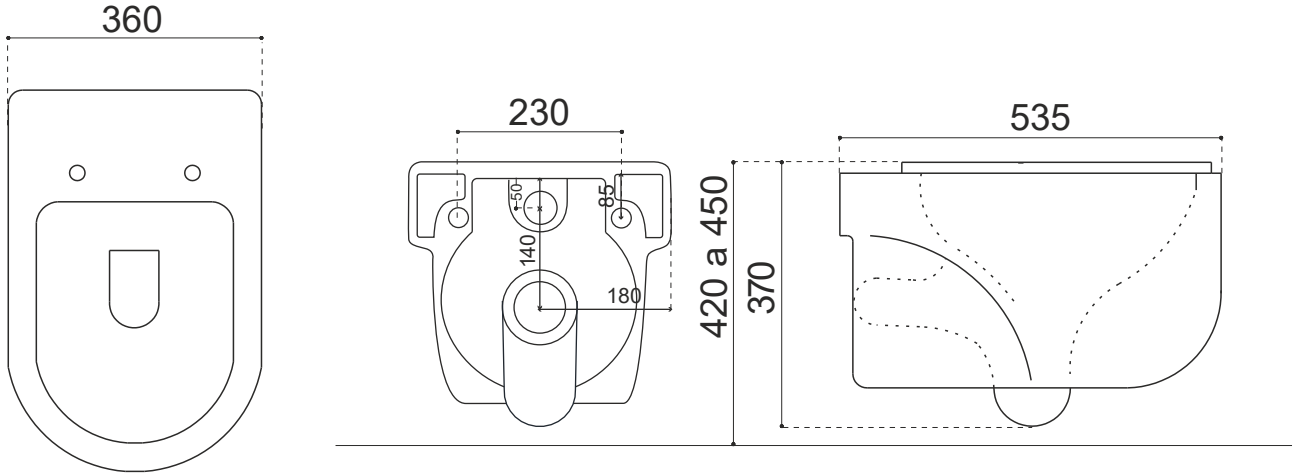
360
230
535
50
85
140
180
420 a 450
370

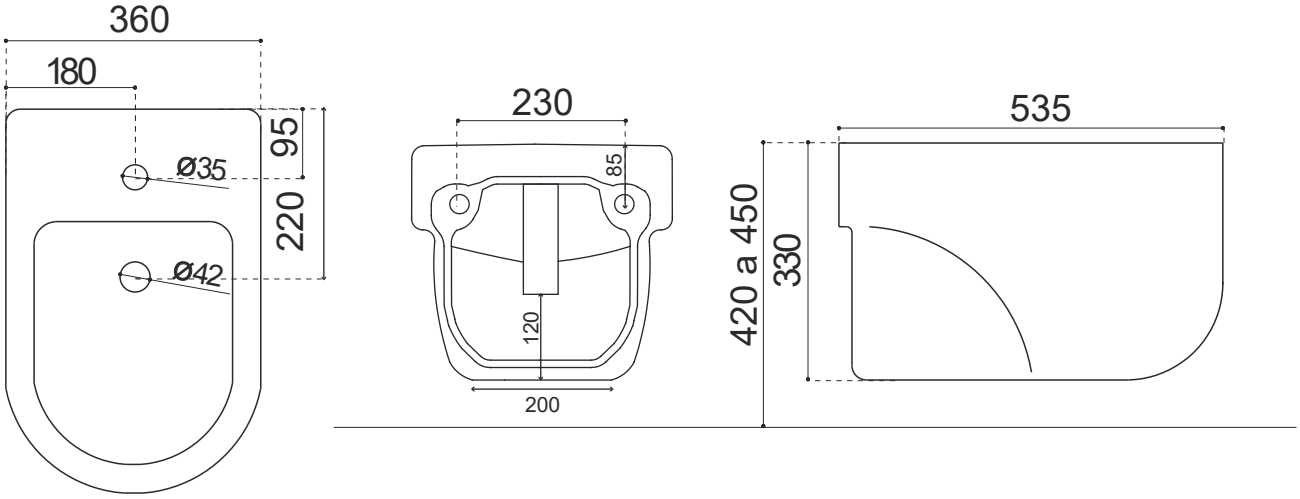
360
180
95
Ø35
220
Ø42
230
85
120
200
535
420 a 450
330